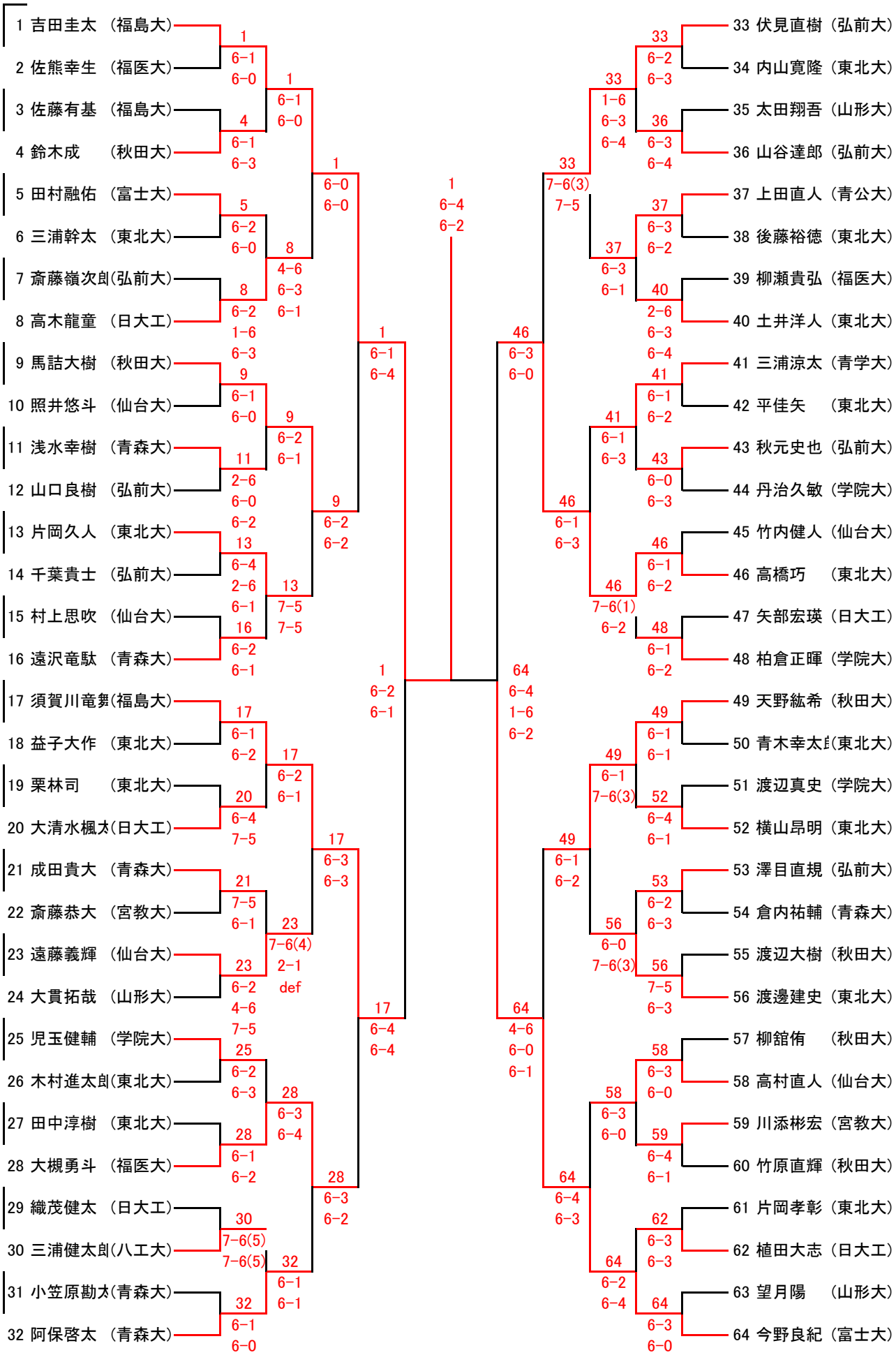
1 吉田圭太 （福島大）
2 佐熊幸生 （福医大）
3 佐藤有基 （福島大）
4 鈴木成 （秋田大）
5 田村融佑 （富士大）
6 三浦幹太 （東北大）
7 斎藤嶺次郎(弘前大)
8 高木龍童 （日大工）
9 馬詰大樹 （秋田大）
10 照井悠斗 （仙台大）
11 浅水幸樹 （青森大）
12 山口良樹 （弘前大）
13 片岡久人 （東北大）
14 千葉貴士 （弘前大）
15 村上思吹 （仙台大）
16 遠沢竜馱 （青森大）
17 須賀川竜舞(福島大)
18 益子大作 （東北大）
19 栗林司 （東北大）
20 大清水楓太(日大工)
21 成田貴大 （青森大）
22 斎藤恭大 （宮教大）
23 遠藤義輝 （仙台大）
24 大貫拓哉 （山形大）
25 児玉健輔 （学院大）
26 木村進太郎(東北大)
27 田中淳樹 （東北大）
28 大槻勇斗 （福医大）
29 織茂健太 （日大工）
30 三浦健太郎(八工大)
31 小笠原勘太(青森大)
32 阿保啓太 （青森大）
33 伏見直樹（弘前大）
34 内山寛隆（東北大）
35 太田翔吾（山形大）
36 山谷達郎（弘前大）
37 上田直人（青公大）
38 後藤裕徳（東北大）
39 柳瀬貴弘（福医大）
40 土井洋人（東北大）
41 三浦涼太（青学大）
42 平佳矢 （東北大）
43 秋元史也（弘前大）
44 丹治久敏（学院大）
45 竹内健人（仙台大）
46 高橋巧 （東北大）
47 矢部宏瑛（日大工）
48 柏倉正暉（学院大）
49 天野紘希（秋田大）
50 青木幸太郎(東北大)
51 渡辺真史（学院大）
52 横山昂明（東北大）
53 澤目直規（弘前大）
54 倉内祐輔（青森大）
55 渡辺大樹（秋田大）
56 渡邊建史（東北大）
57 柳舘侑 （秋田大）
58 高村直人（仙台大）
59 川添彬宏（宮教大）
60 竹原直輝（秋田大）
61 片岡孝彰（東北大）
62 植田大志（日大工）
63 望月陽 （山形大）
64 今野良紀（富士大）