2015夏大
2015年8月24日
東北大
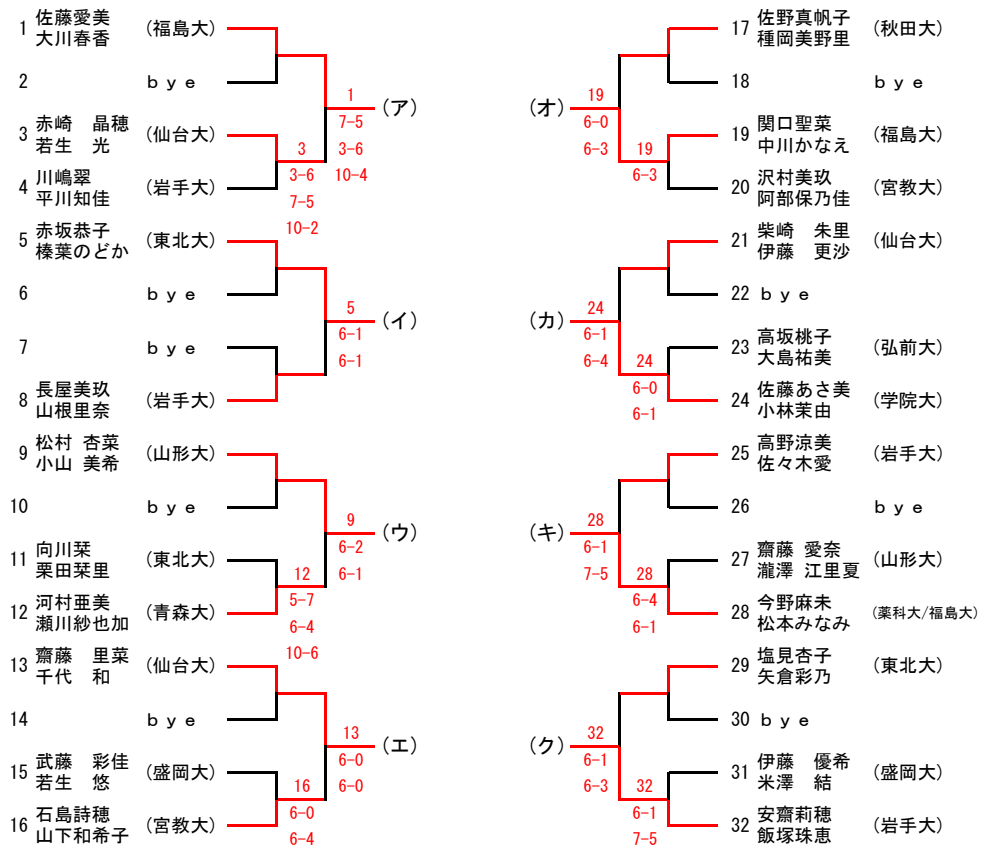
ダブルス